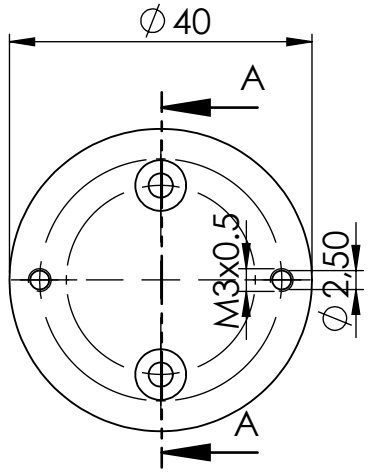

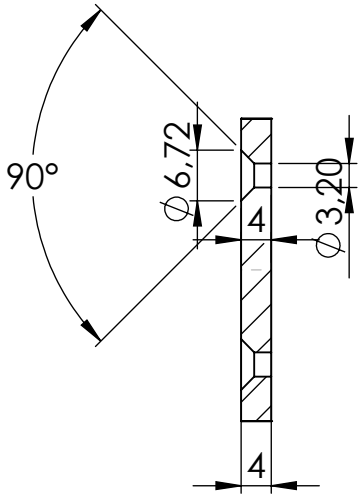

COUPE A-A
ECHELLE 1 : 1

SAUF INDICATION CONTRAIRE: LES COTES SONT EN MILLIMETRES ETAT DE SURFACE: TOLERANCES: LINEAIRES: ANGULAIRES:	FINITION:	CASSER LES ANGLES VIFS	NE PAS CHANGER L'ECHELLE / REVISION

	NOM	SIGNATURE	DATE
AUTEUR			
VERIF.			
APPR.			
FAB.			
QUAL.			

TITRE:

MATERIAU:

MODELE:

A4

BAGUE DE FIXATION

MASSE:

ECHELLE:2:1

FEUILLE 1 SUR 1

Edition d'éducation SOLIDWORKS – Usage universitaire uniquement.