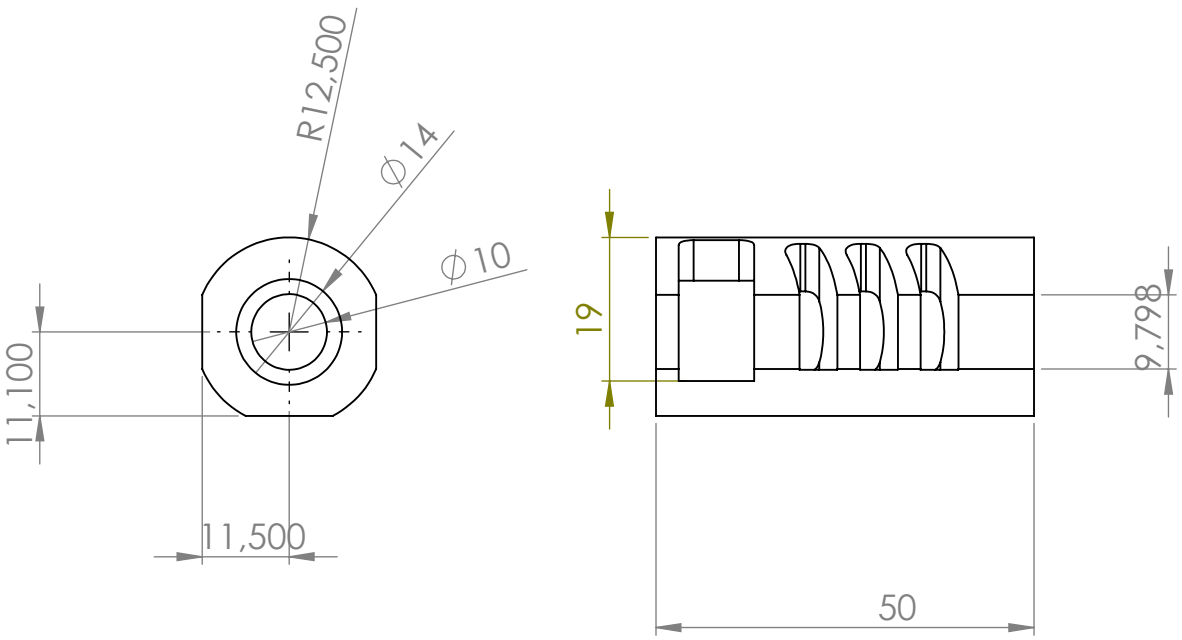

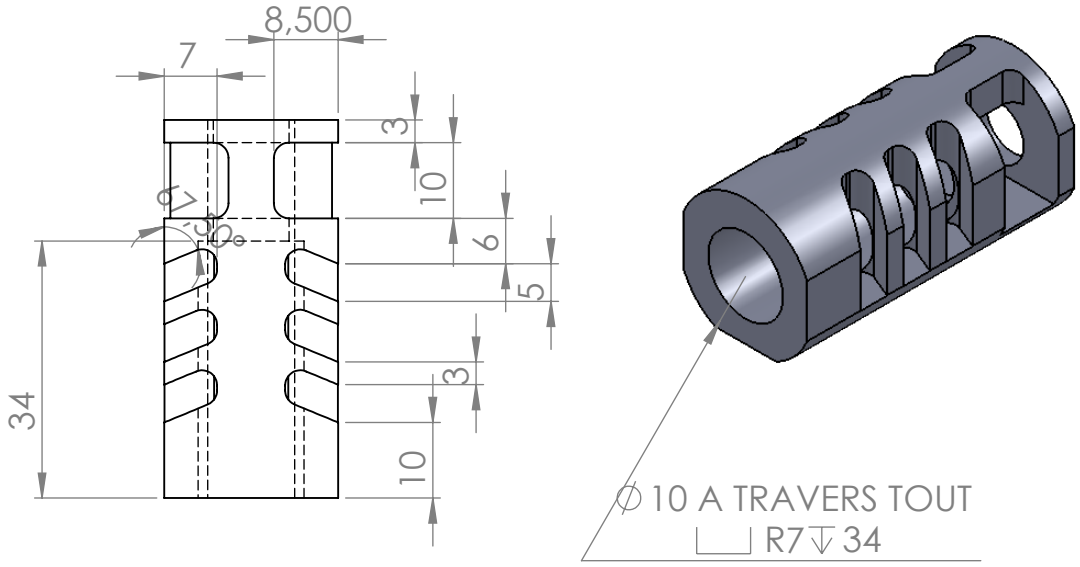

Matiere : Acier
Filetage principale : .575"-40
(14.60mm x 10.16)