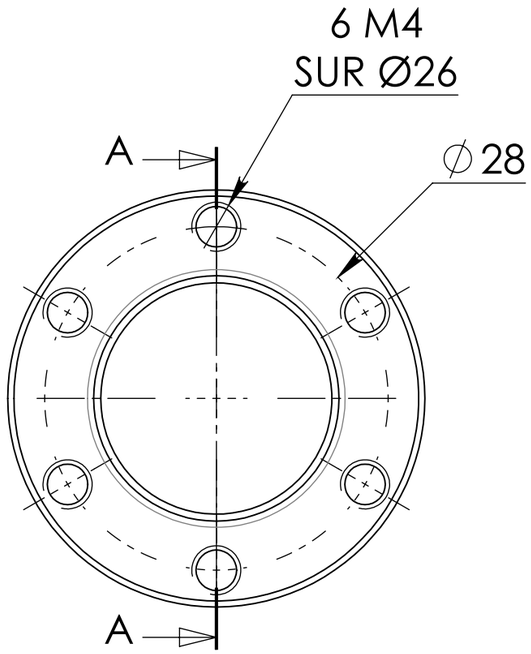

COUPE A-A
SECTION A-A

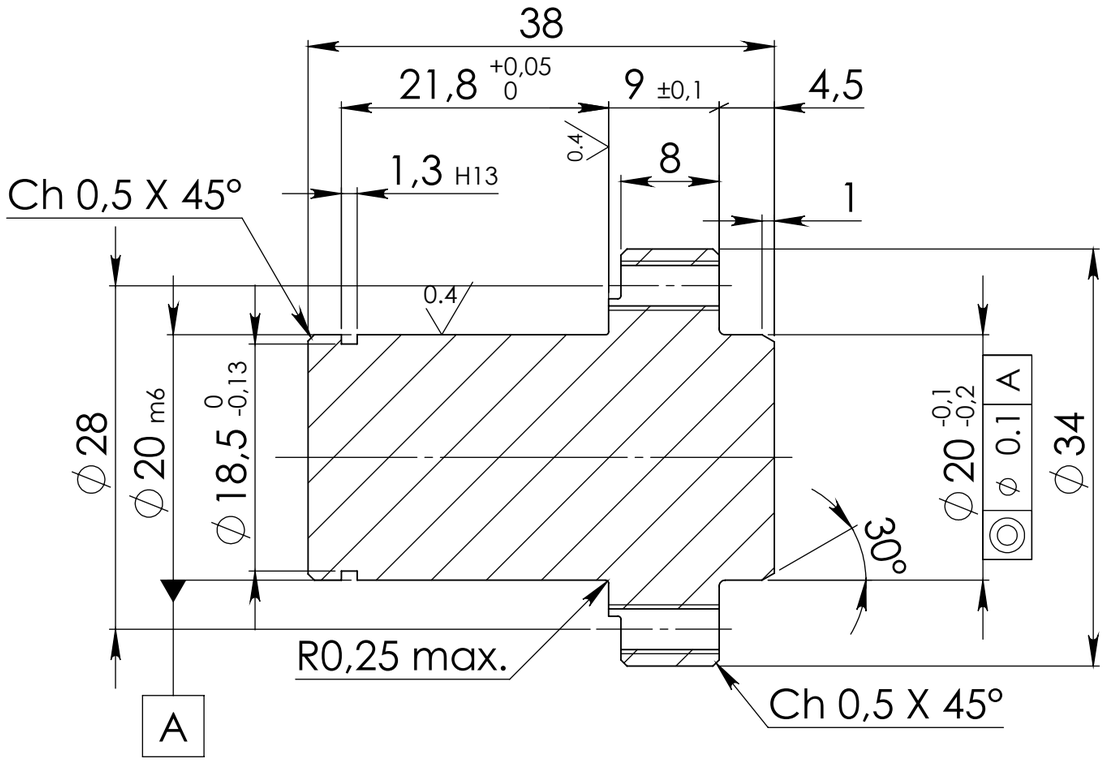

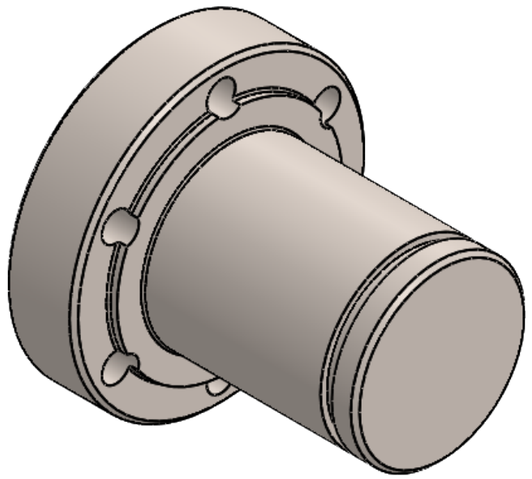

INIT. INIT.	Date Date	Objet de modification Object of modification	Ind Ind
JF	01/05/2017	MODIF PROFIL MODIF PROFIL	B
JF	20/03/2017	CREATION DU PLAN DRAWING CREATION	A

POIDS: WEIGHT: 131.05 g	Ech : Scale: 2:1		MATIERE MATERIAL	TRAITEMENT TREATMENT	PROTECTION PROTECTION
	Dessiné par: Drawn by:	J.FATOUX	INOX 304L INOX 304L		- -
	Vérifié par: Checked by:				
DESIGNATION : DESIGNATION : ENSEMBLE: ASSEMBLY:	ARBRE DE SORTIE OUTLET SHAFT		Tol. gle lin.: Js13	Tol. gle ang.:± 30	Rugosité: Ra 3.2
			CLIENT: CUSTOMER: KRAKEN 2		A3
			N° pl.	K000000028	B

DIFFUSION: Ce plan est propriété de KRAKEN II. Il ne peut être divulgué, reproduit ou utilisé sans consentement écrit.
DISTRIBUTION: This plan is property of KRAKEN II. He cannot be revealed, reproduced or used without written consent.