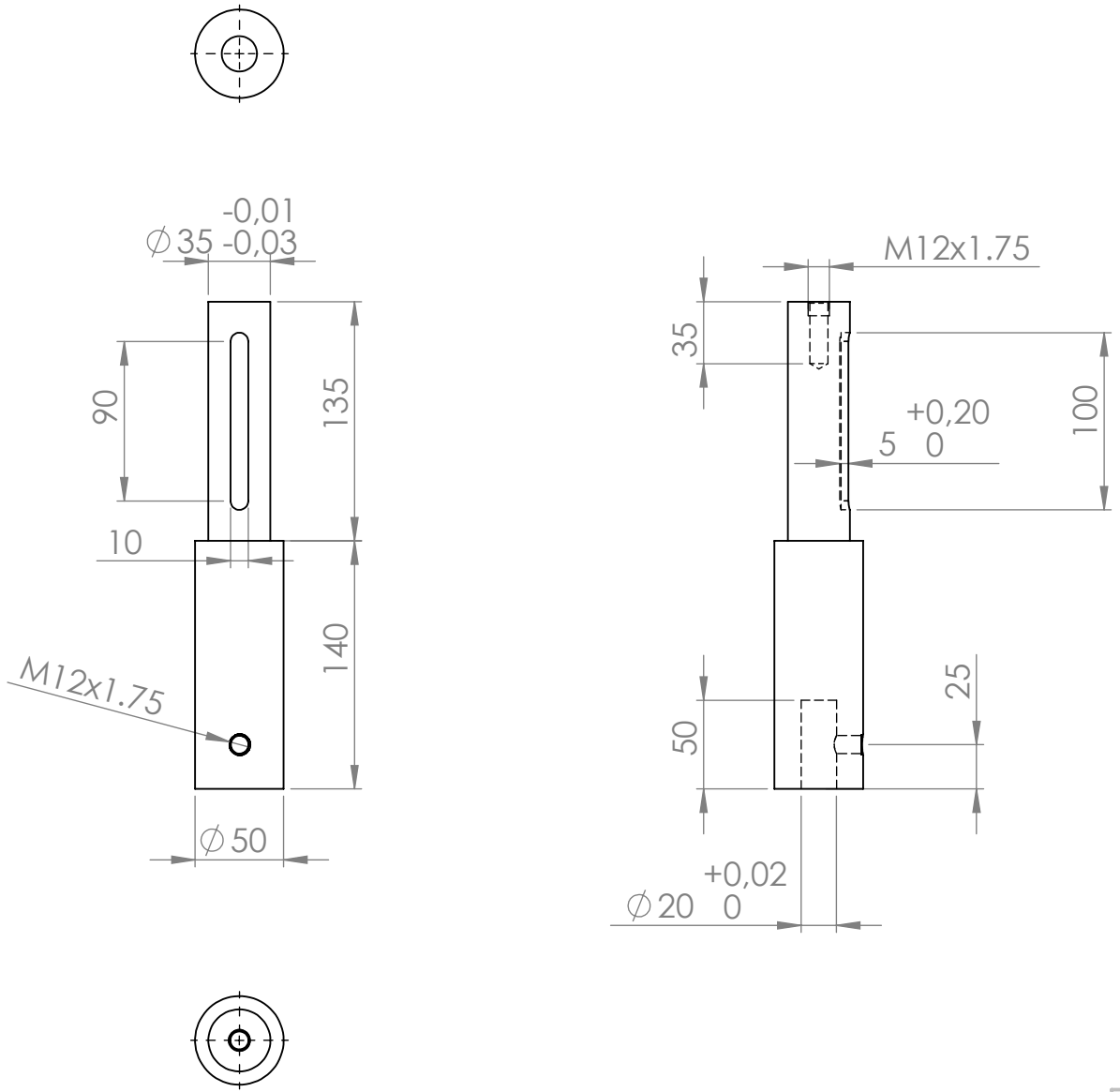

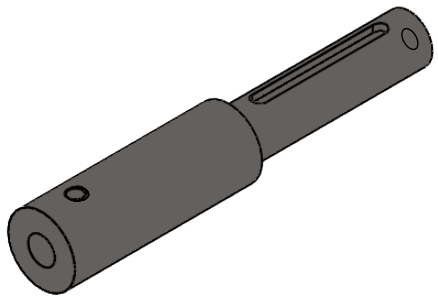

Arbre

ECHELLE:1:4

FEUILLE 1 SUR 1