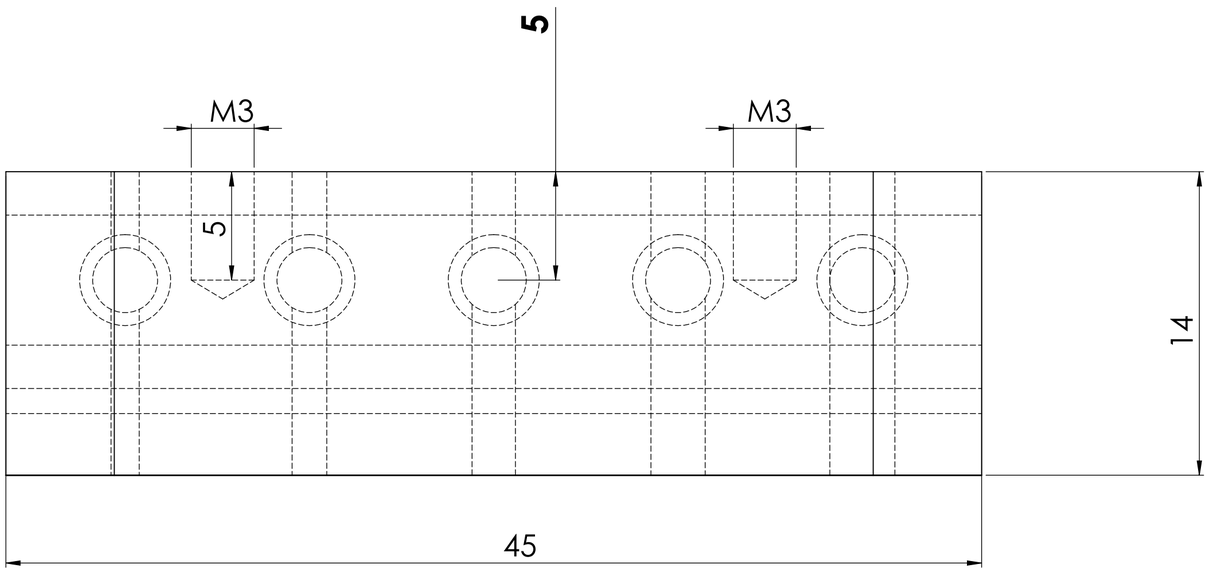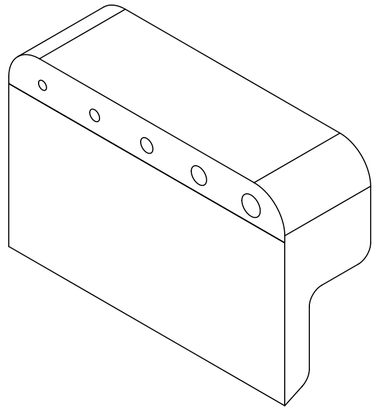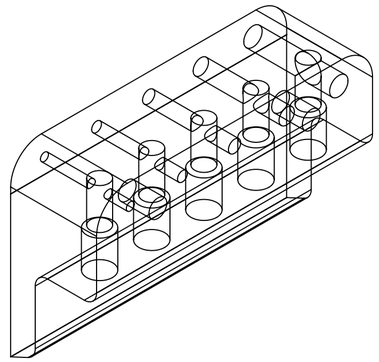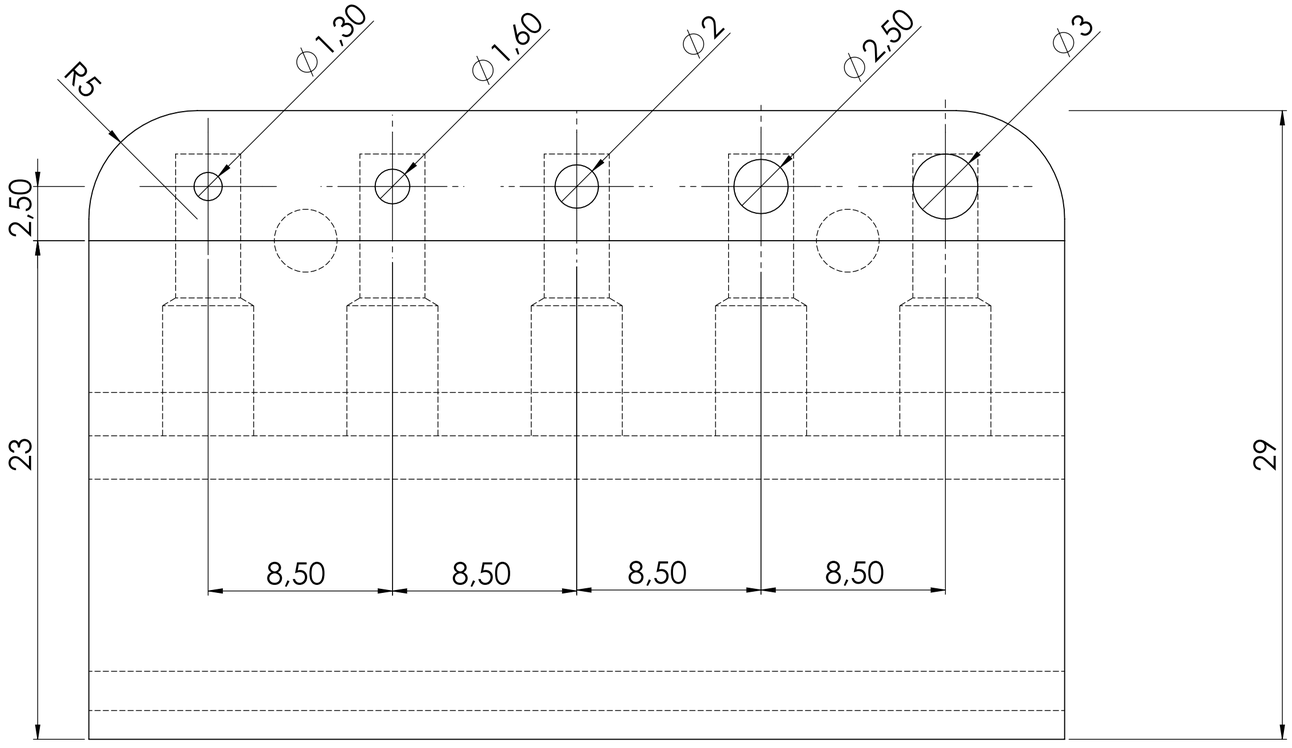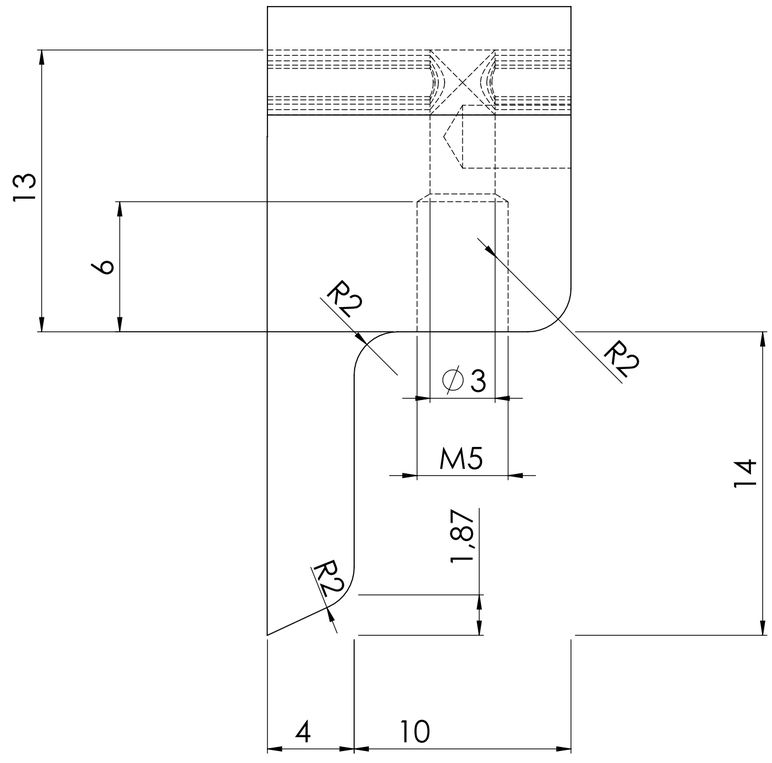Didier Jamois
CORDIER - matière : inox - Echelle plan : 5:1 - vues 3d : 2:1