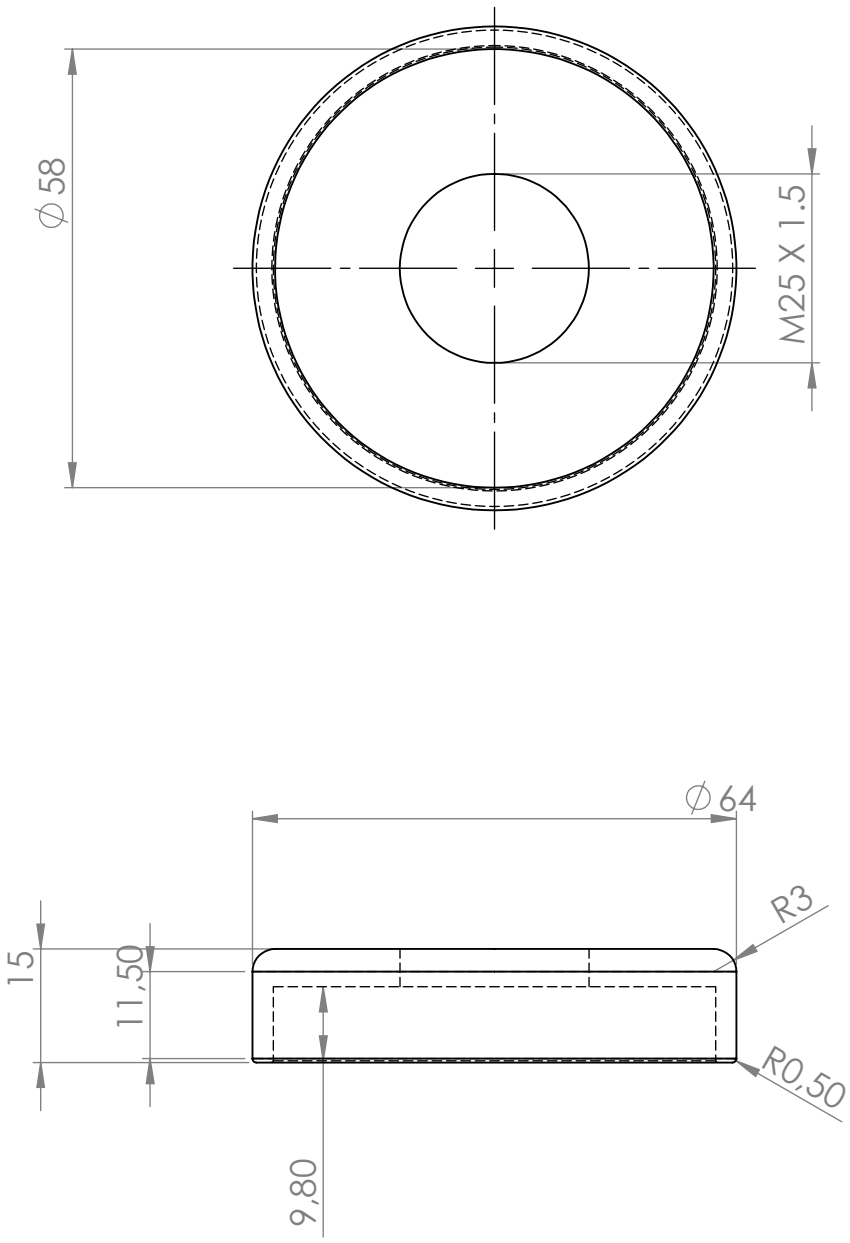

SAUF INDICATION CONTRAIRE: LES COTES SONT EN MILLIMETRES	FINITION: AUCUNE RAYURE, AUCUN CHOC ANODISATION NOIR	CASSER LES ANGLES VIFS	NE PAS CHANGER L'ECHELLE
			REVISION A

	NOM	SIGNATURE	DATE
AUTEUR	AMAGAT TH		
VERIF.	AMAGAT TH		
APPR.			
FAB.			
QUAL.			

TITRE:

COUVERCLE TEMPER

MATERIAU: 6082

MASSE:

No. DE PLAN

05092017A

A4

ECHELLE:1:1

FEUILLE 1 SUR 1