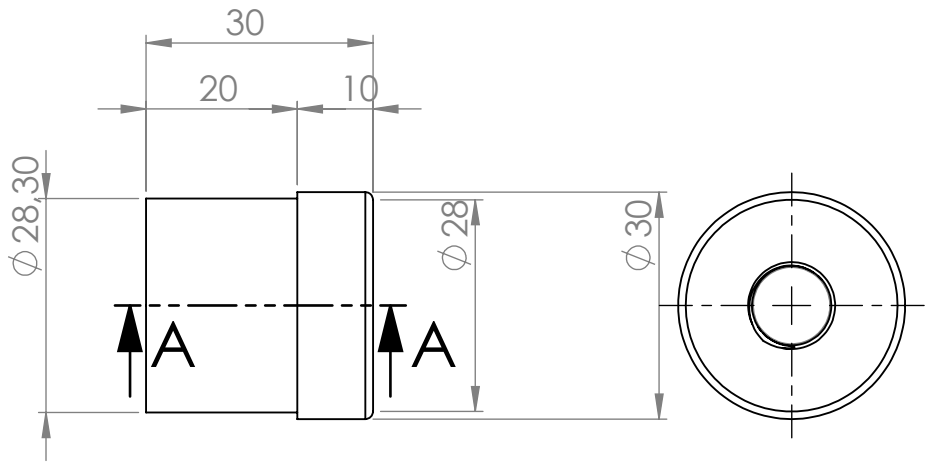

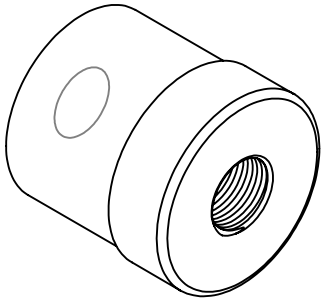

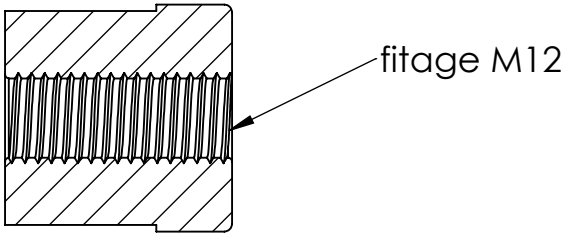

COUPE A-A

SAUF INDICATION CONTRAIRE: LES COTES SONT EN MILLIMETRES ETAT DE SURFACE: TOLERANCES: LINEAIRES: ANGULAIRES:	FINITION:				CASSER LES ANGLES VIFS	NE PAS CHANGER L'ECHELLE / REVISION
	NOM	SIGNATURE	DATE			TITRE: 12 PIECES
AUTEUR						
VERIF.						
APPR.						
FAB.						
QUAL.				MATERIAU: ACIER		No. DE PLAN Pièce 58 / A4
				MASSE:		ECHELLE:1:1 / FEUILLE 1 SUR 1