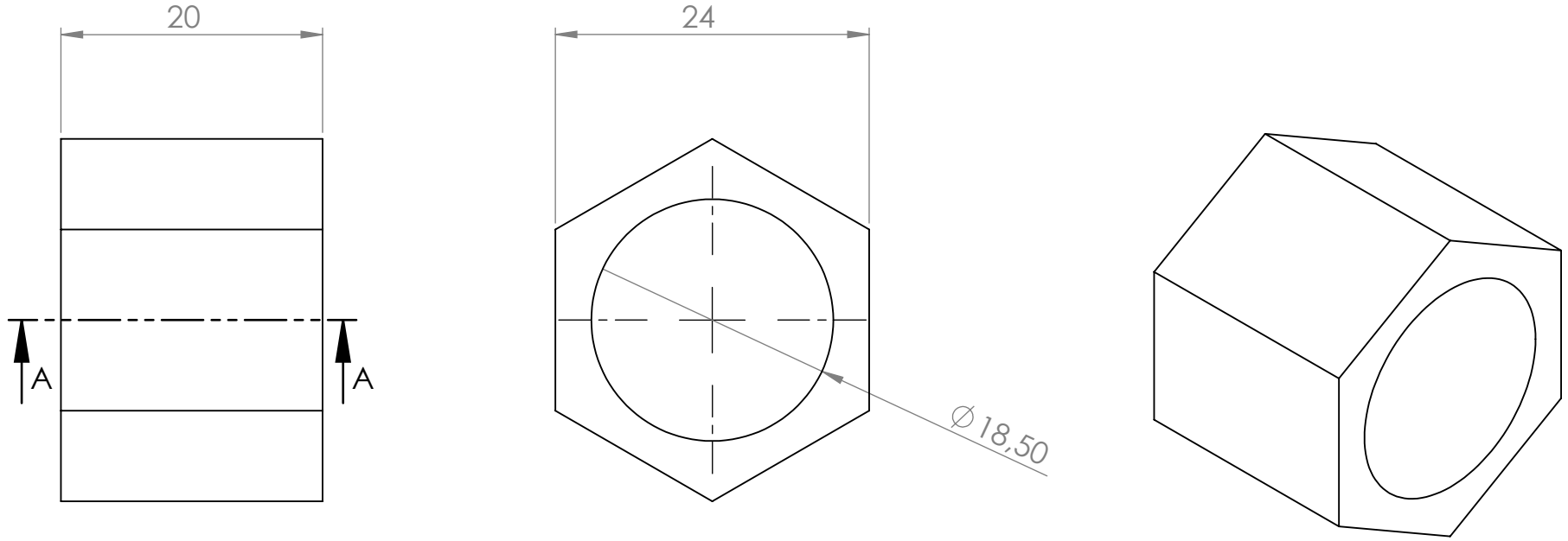

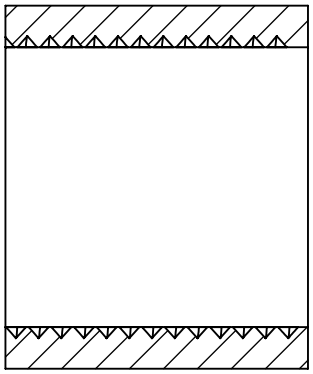

COUPE A-A

fitage 20x 150

SAUF INDICATION CONTRAIRE: LES COTES SONT EN MILLIMETRES ETAT DE SURFACE: TOLERANCES: LINEAIRES: ANGULAIRES:	FINITION: acier			CASSER LES ANGLES VIFS	NE PAS CHANGER L'ECHELLE	REVISION
	NOM	SIGNATURE	DATE		TITRE: 2 pieces	
AUTEUR						
VERIF.						
APPR.						
FAB.						
QUAL.				MATERIAU: fitage 20x150	No. DE PLAN Pièce 80	A4
				MASSE:	ECHELLE:2:1	FEUILLE 1 SUR 1