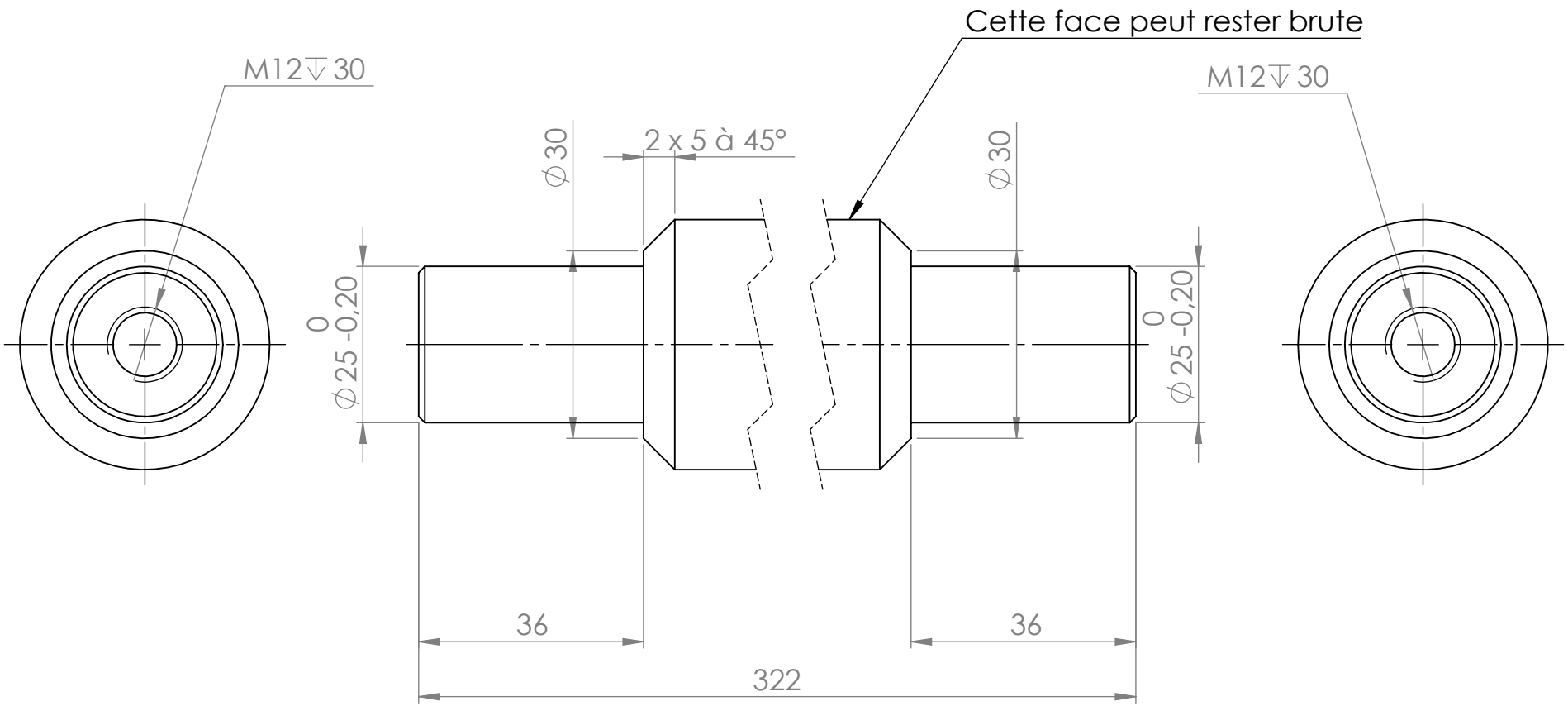

C-45	**100035**	**aucun**	**ISO 2768 mK**
Matière	Numéro de pièce	Traitement	Tolérances générales
Indice **A**	**Axe vérin relevage**		
	Dessiné par : **Adrien Le Goas**	Echelle: **1:1**	**A4**