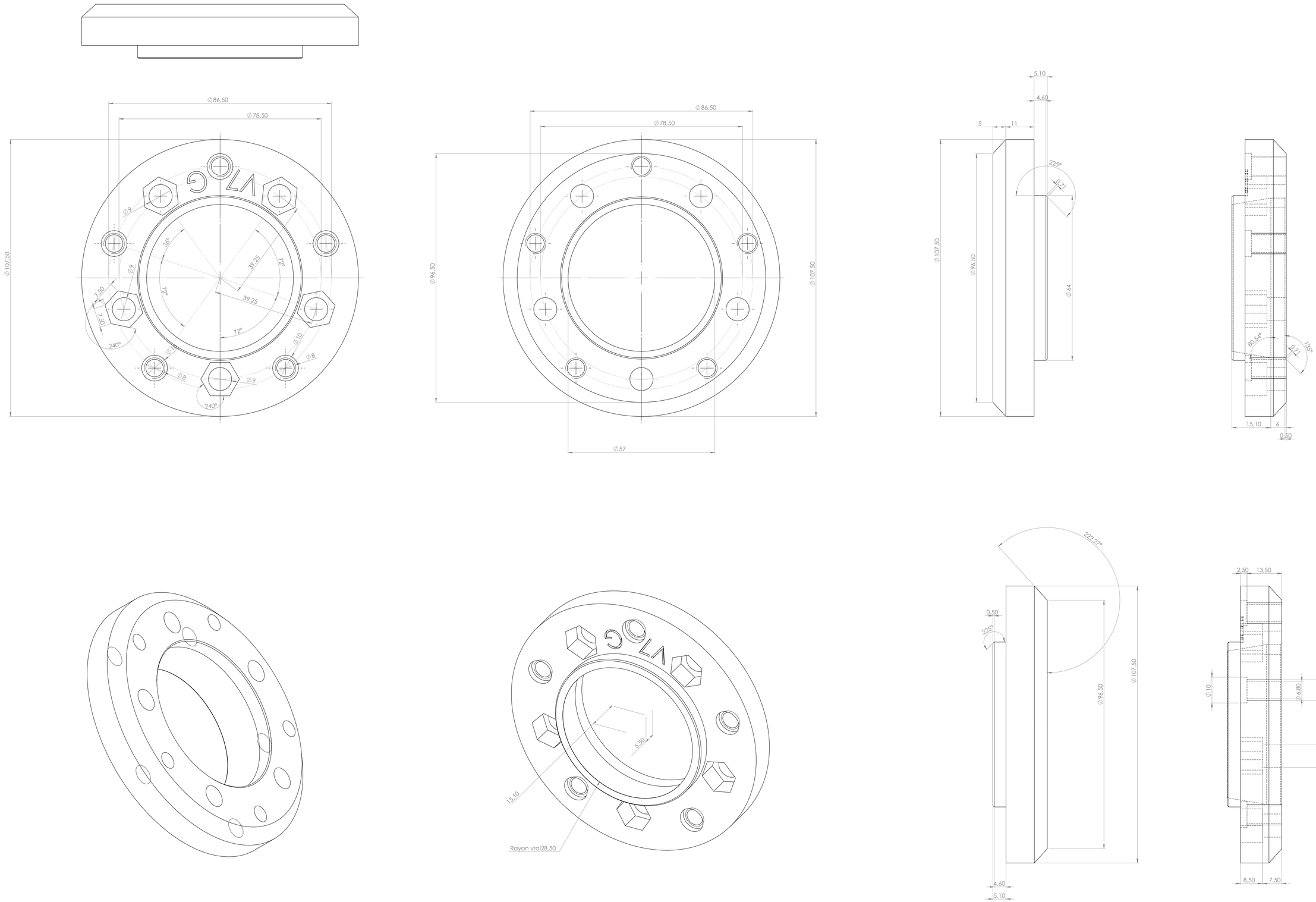

SAUF INDICATION CONTRAIRE: LES COTES SONT EN MILLIMETRES ETAT DE SURFACE: TOLERANCES: LINEAIRE: ANGULAIRES:	FINITION:			CASSER LES ANGLES VIFS	NE PAS CHANGER L'ECHELLE	REVISION:	
	NOM	SIGNATURE	DATE		TITRE:		
AUTEUR:							
VERIF.:							
APPR.:							
FAB.:							
QUAL.:				MATERIEL:	NO. DESSIN:		
					entretoise disque sv fourche snowflak		
				MASSE:	ECHELLE 2:1	FEUILLE 1 SUR 1	