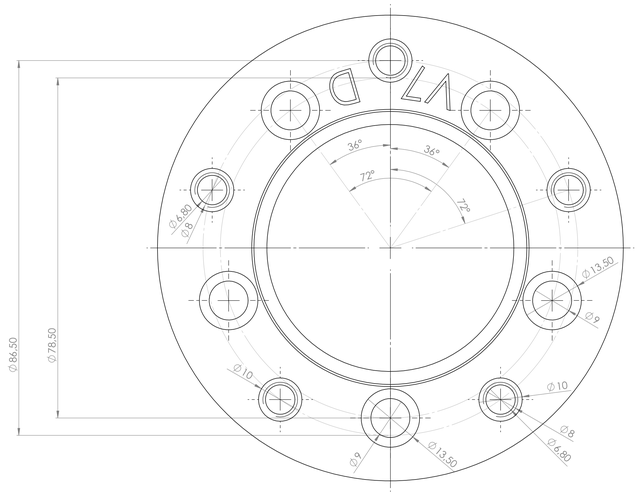

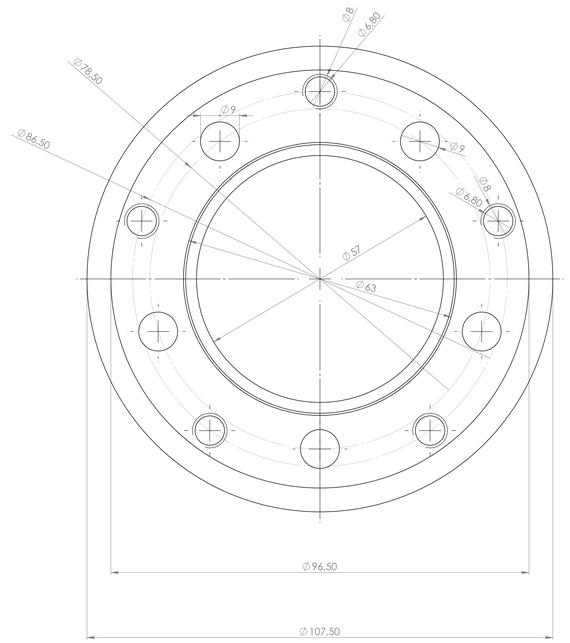

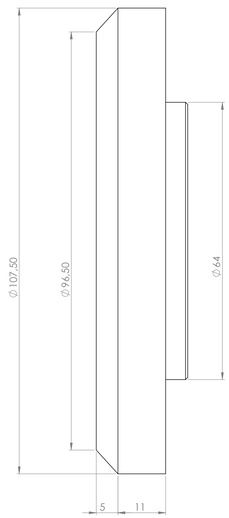

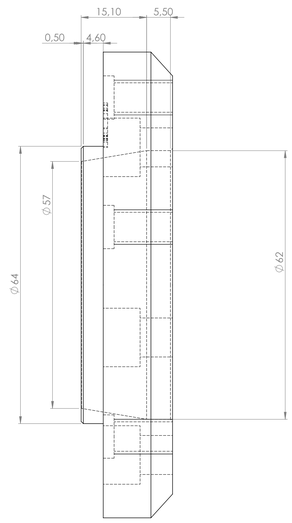

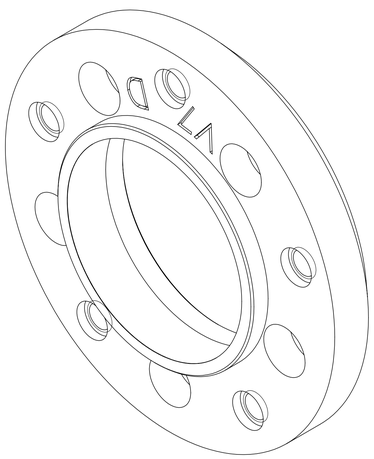

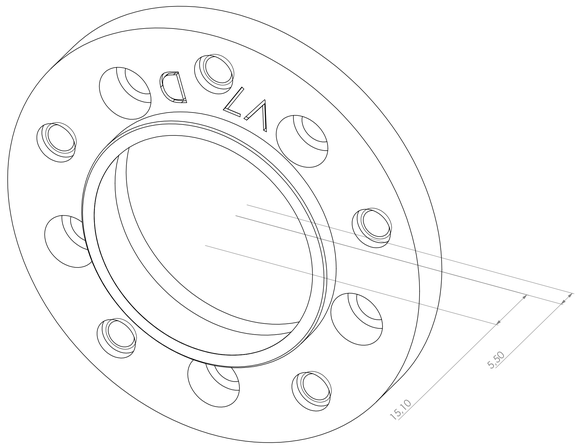

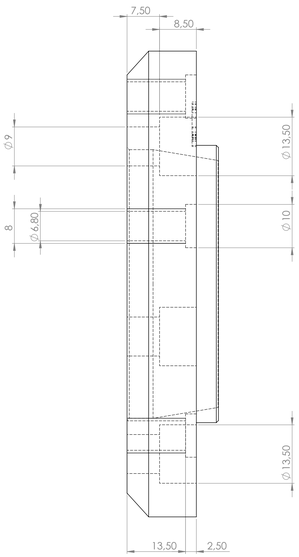

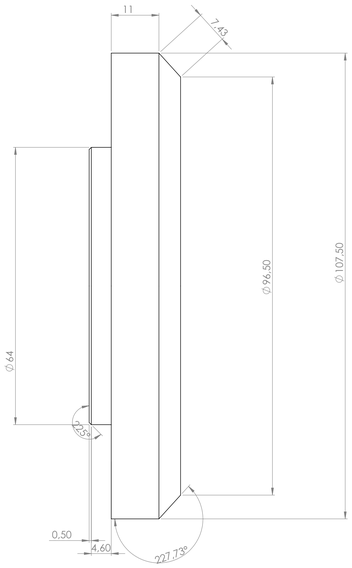

SAUF INDICATION CONTRAIRE: LES COTES SONT EN MILLIMETRES ETAT DE SURFACE: TOLERANCES: ANGULAIRES: LINEAIRES:			FINITION:				CASSER LES ANGLES VIFS	NE PAS CHANGER L'ECHELLE	REVISION:
	NOM	SIGNATURE	DATE					TITRE:	
AUTEUR:									
VERIF.:									
APPR.:									
FAB.:					MATERIAU:			NO. DE PLAN:	
QUAL.:								entretoise disque sv fourche snowflak	
					MASSE:			ECHELLE:2:1	FEUILLE 1 SUR 1