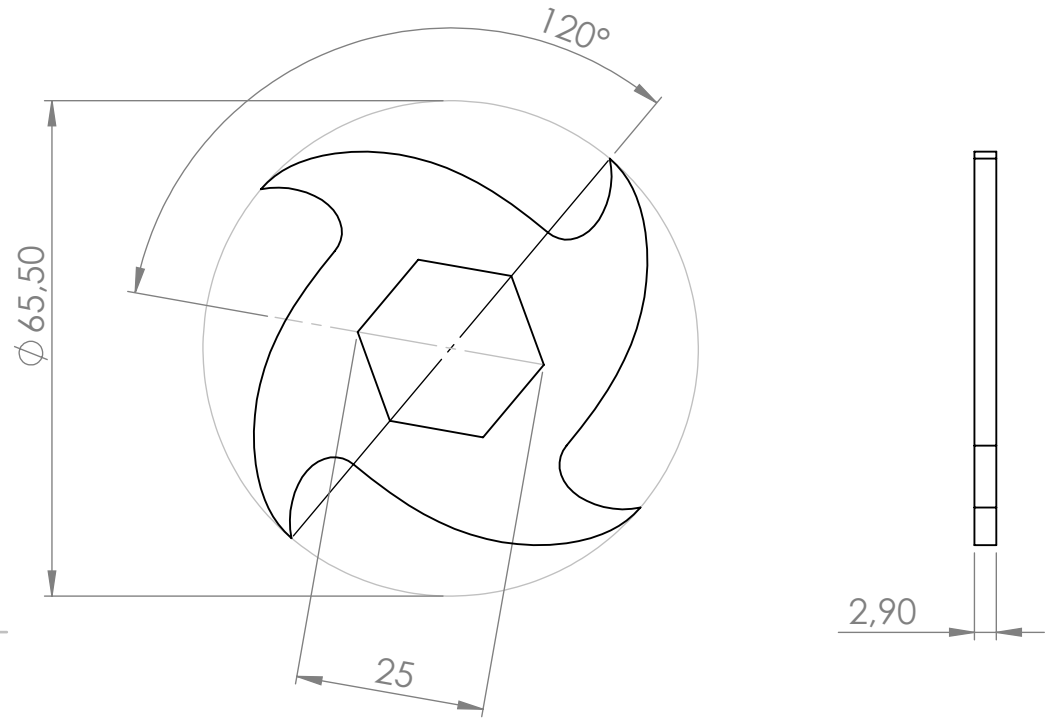

SAUF INDICATION CONTRAIRE: LES COTES SONT EN MILLIMETRES ETAT DE SURFACE: TOLERANCES: LINEAIRES: ANGULAIRES:	FINITION: Epaisseur +/- 0.02 Autre cote : Tol decoupe laser	CASSER LES ANGLES VIFS	NE PAS CHANGER L'ECHELLE / REVISION

	NOM	SIGNATURE	DATE
AUTEUR	R.V		
VERIF.			
APPR.			
FAB.			
QUAL.			

TITRE: Dent 9

MATERIAU: 42CrMo4

MASSE:

No. DE PLAN: 303_dent 9

A4

ECHELLE:1:1

FEUILLE 1 SUR 1