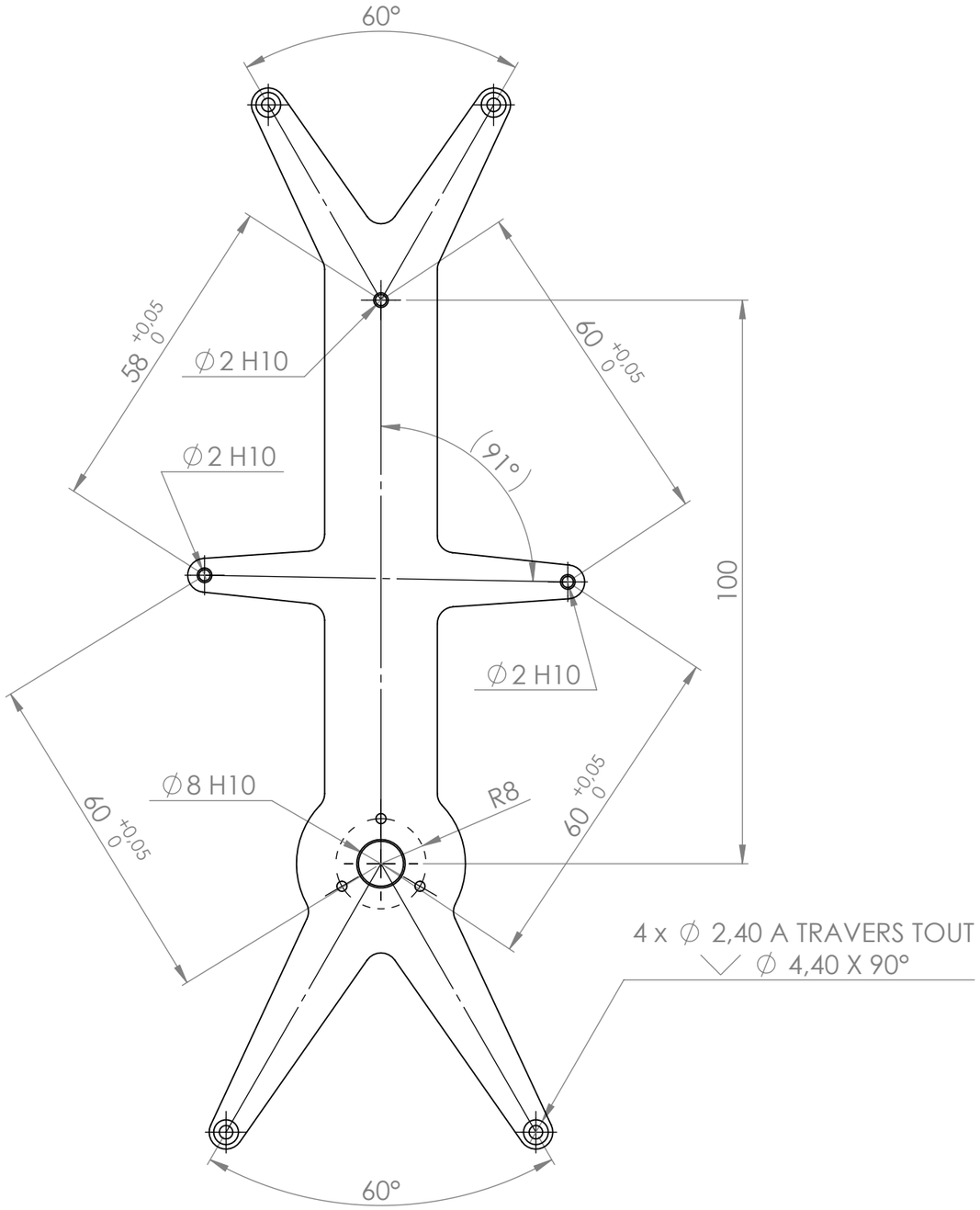

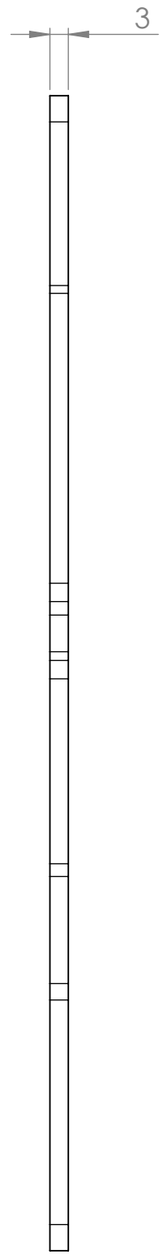

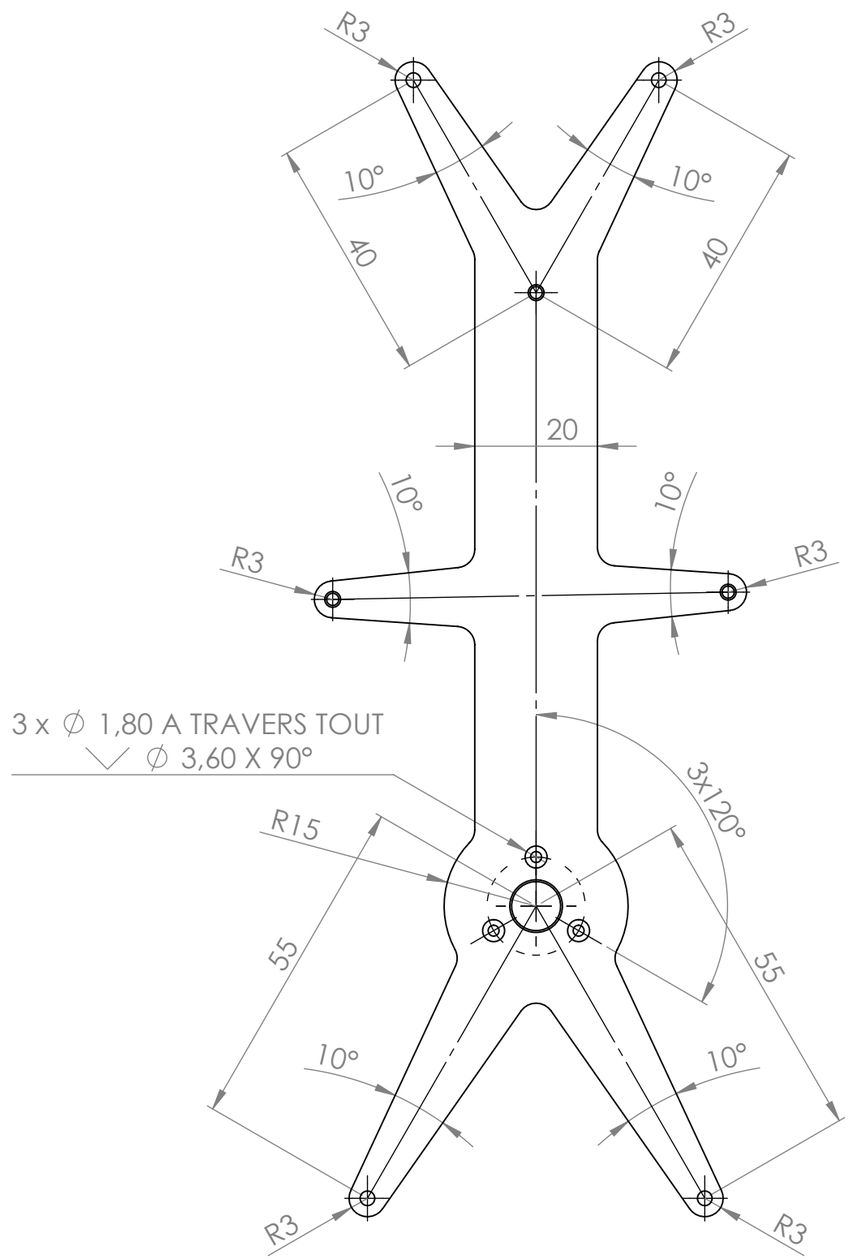

NOTES :

- Congés rayons 3
- Alésages ∅2H10 et ∅8H10 avec chanfreins 0,30x0,30 sur les deux faces
- Usiner en même temps que CTT0018 en superposant les pièces pour aligner parfaitement les alésages et les perçages

Platine inférieure			
CTT0006			
Acier inoxydable	1:1	A3	