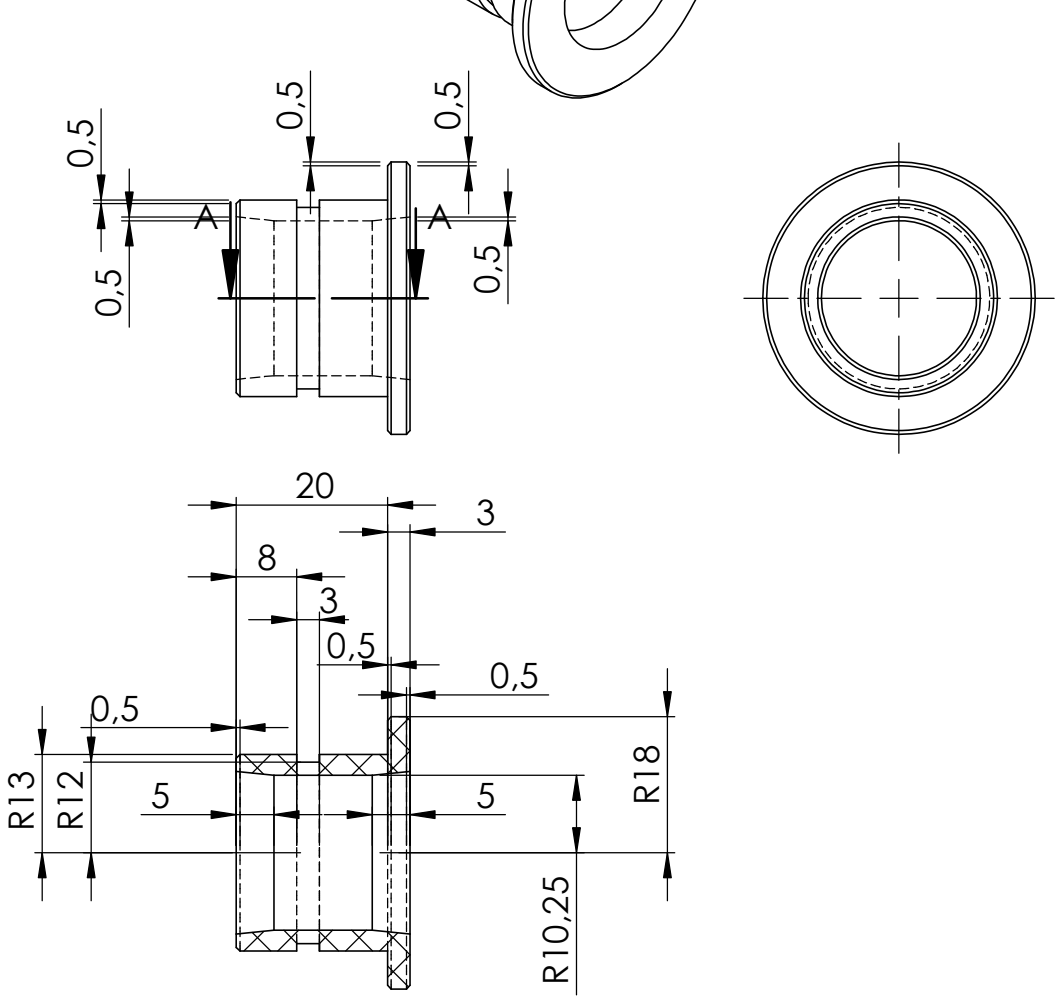

COUPE A-A

SAUF INDICATION CONTRAIRE:
LES COTES SONT EN MILLIMETRES
ETAT DE SURFACE:
TOLERANCES:
LINEAIRES:
ANGULAIRES:

Rep.	Nb.	Désignation	Mat.	Obs.
1	72	Entretoise Ass. Entre-Châssis	PVC Rigide	

ECHELLE
Scale :

TITRE:
Entretoise
Assemblage Châssis

Auth :
André CARDIN

04
03
02