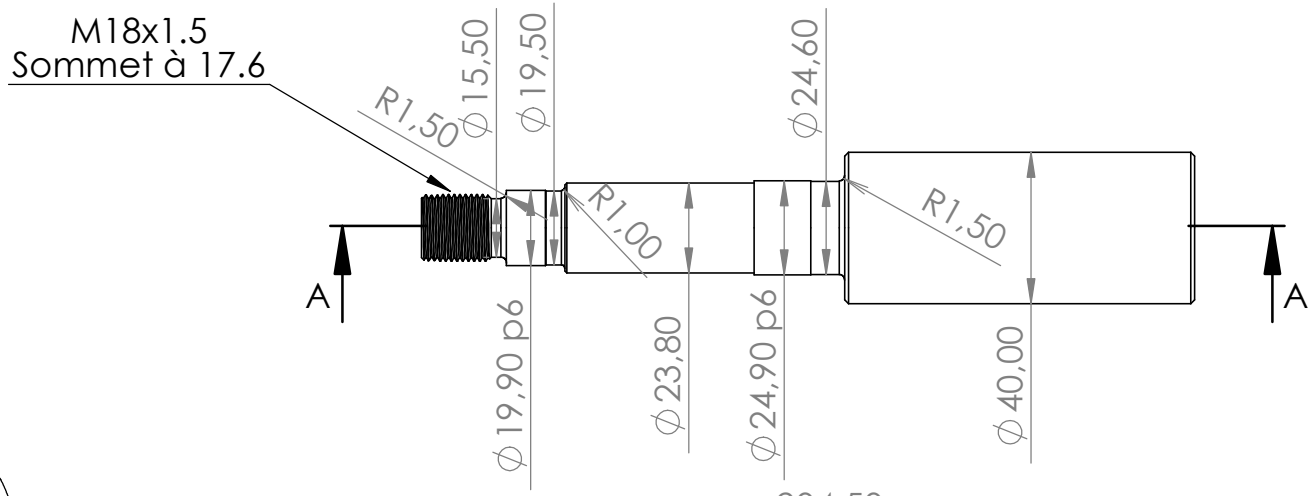

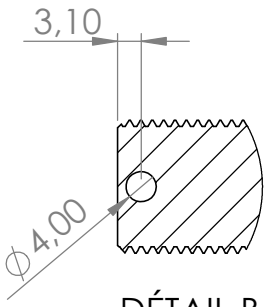

DÉTAIL B
ECHELLE 1 : 1

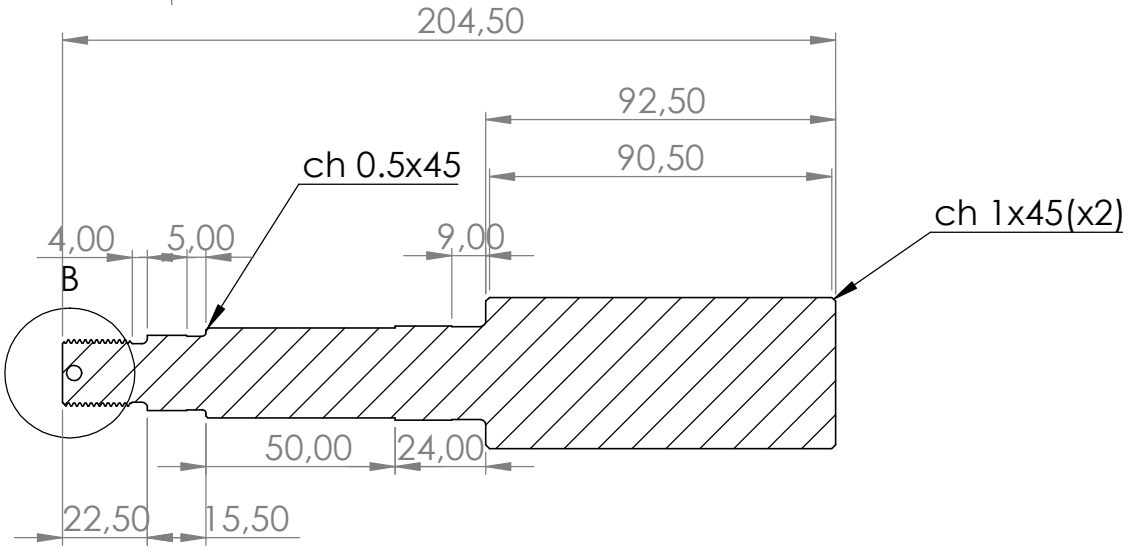

COUPE A-A
ECHELLE 1 : 2

Observation:

Casser les angles vif à 0.5 mm

Ind	date	Etabli par

TOLERANCE GENERALE:

±0.1 | ⌖ ±0.05 | ⌭ ±0.05 | Ra 3.2

// ±0.05
⊥ ±0.05
◎ ±0.05
∠ ±30'

MATIERE: 25CD4 ou équivalent

TRAITEMENT: Trempe 900-1150 mpa

ECHELLE: 2:1

VUE EN PERSPECTIVE:

Révision:	Dessiné par:	Vérifié par:	Date:	Visa:	Format:
1	M.Dintimille	M.Dintimille	18/09/2021		A4

DESIGNATION: **Axe Triporteur**

SMIG INDUSTRIE
Zi La Moinerie
10/12 Rue du Roussillon
91220 Brétigny sur Orge

Tél: 09.86.26.57.09
Mail: contact@smig-industrie.fr
Site: www.smig-industrie.fr
SIREN: 885.148.171
Capital Social: 5000€

Ce document est la propriété de SMIG INDUSTRIE et ne peut être communiqué ou reproduit sans son autorisation.