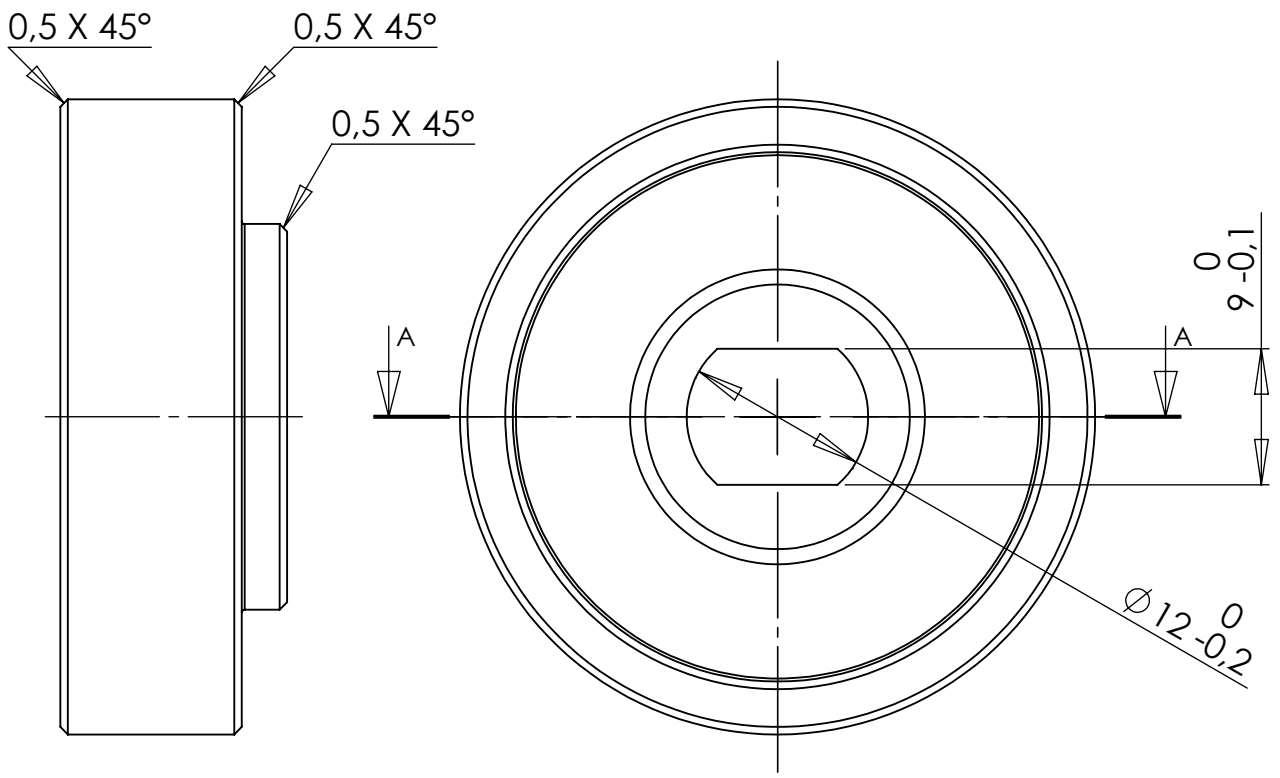


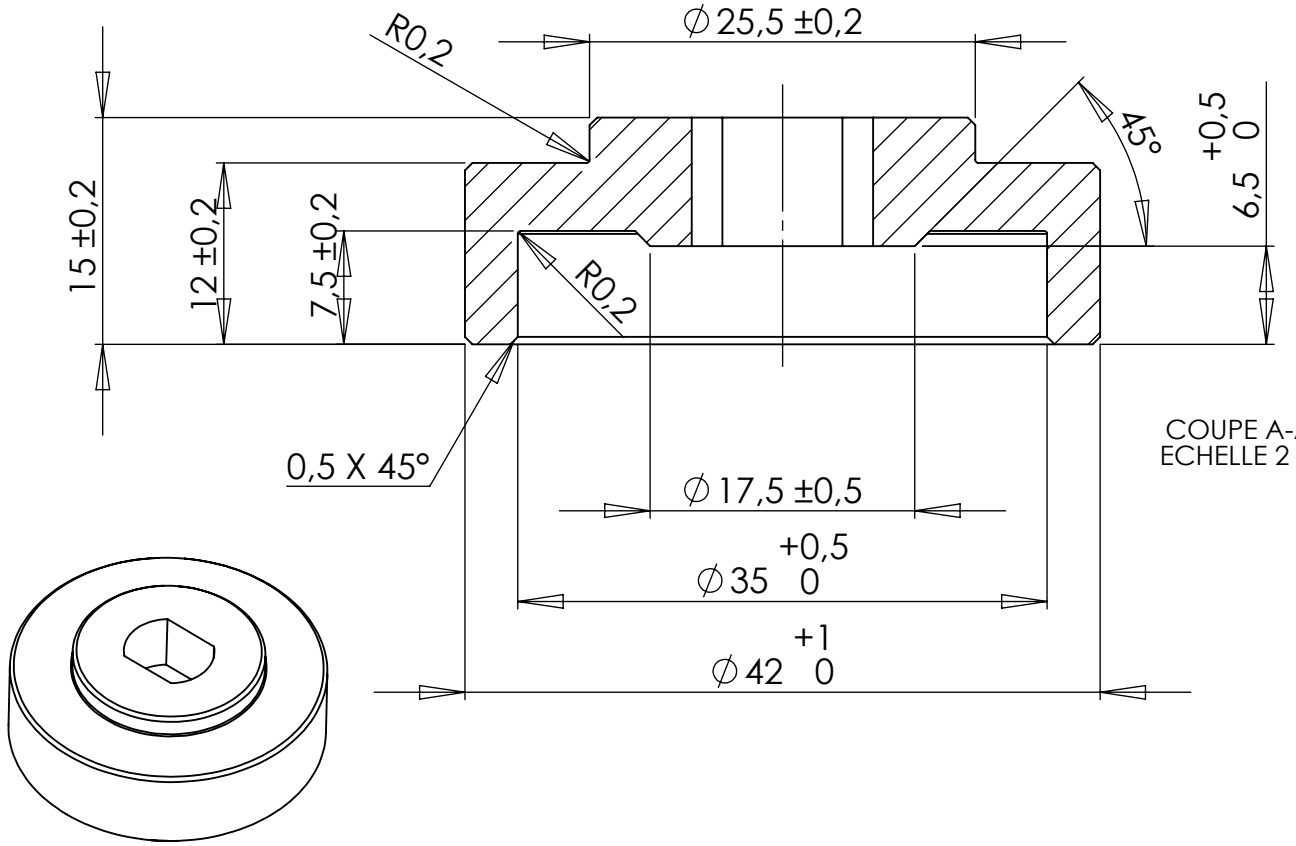


COUPE A-A
ECHELLE 2 : 1

| | | | |
|---|---|---|---|
| Echelle : 2:1 | Bride lame débroussailleuse | Matière : Acier Allié (Rp02 > 350 MPa ; Rm > 450 MPa ; E> 200 GPa) | |
| Format : A4 | | Masse : 0,071 kg | |
| | | Tolérances générales : ISO 2768 - mK | |

© Geoffrey Arrignon, 2021. Tous droits réservés.

Date : 26/09/2021