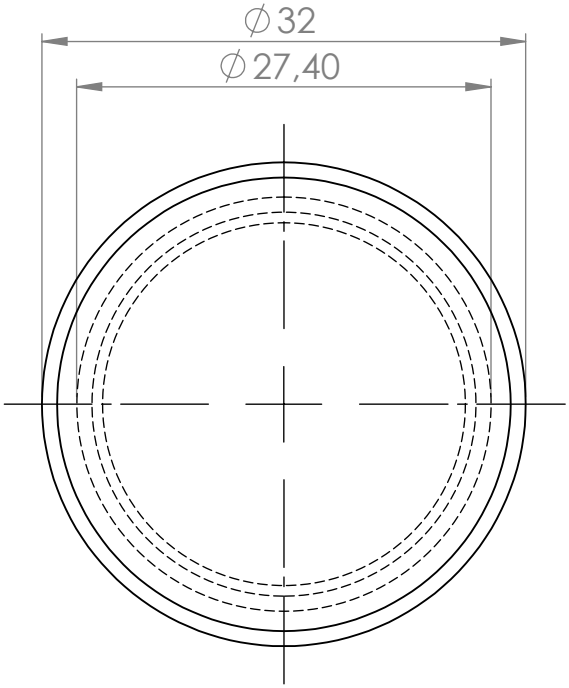

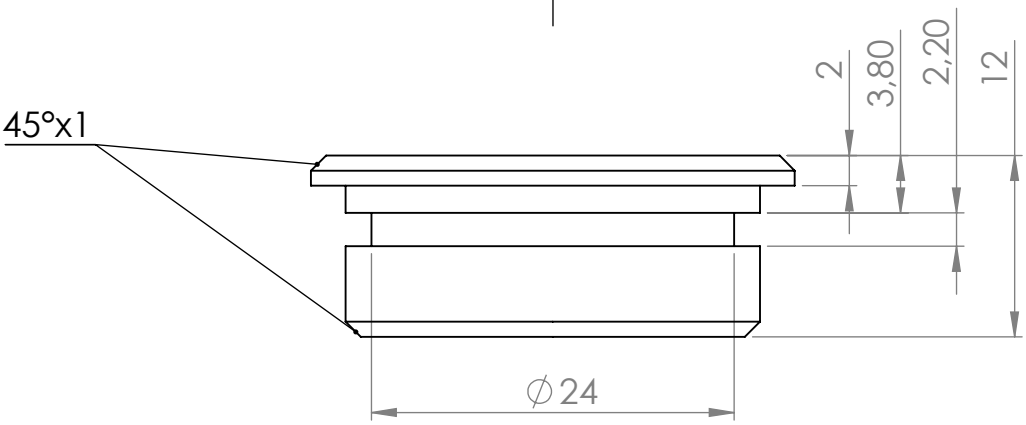

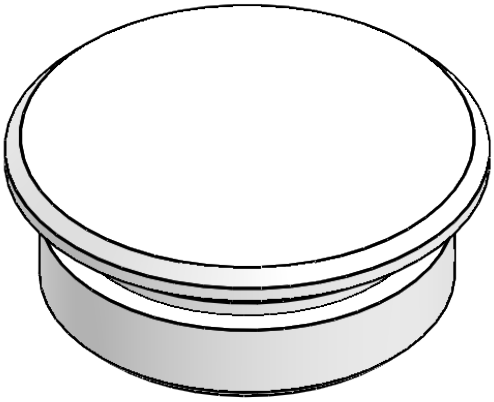

Matière : PVC ou POM
Couleur : indiférent

Tolerance : 0.1mm

		LES COTES SONT EN POUCES TOLERANCES: FRACTIONS ± ANGLES: USINES ± PLI ± DEUX DECIMALES ± TROIS DECIMALES ±		NOM	DATE
			AUTEUR		
			VERIF.		
			APPR. B.E.		
			APPR. FAB.		
		MATERIAU	QUAL.		
ASM. SUIV.	UTILISE DANS	FINITION	COMMENTAIRES:		
APPLICATION		NE PAS CHANGER L'ECHELLE			

EXCLUSIF ET CONFIDENTIEL
LES INFORMATIONS CONTENUES DANS CETTE MISE EN PLAN SONT LA PROPRIETE DE <NOM DE VOTRE SOCIETE>. TOUTE REPRODUCTION PARTIELLE OU TOTALE SANS L'AUTORISATION ECRITE DE <NOM DE VOTRE SOCIETE> EST INTERDITE.

FORMAT	No. DE PLAN	REV.
A	bouchon_moteur	
ECHELLE:1:1	MASSE:	FEUILLE 1 SUR 1