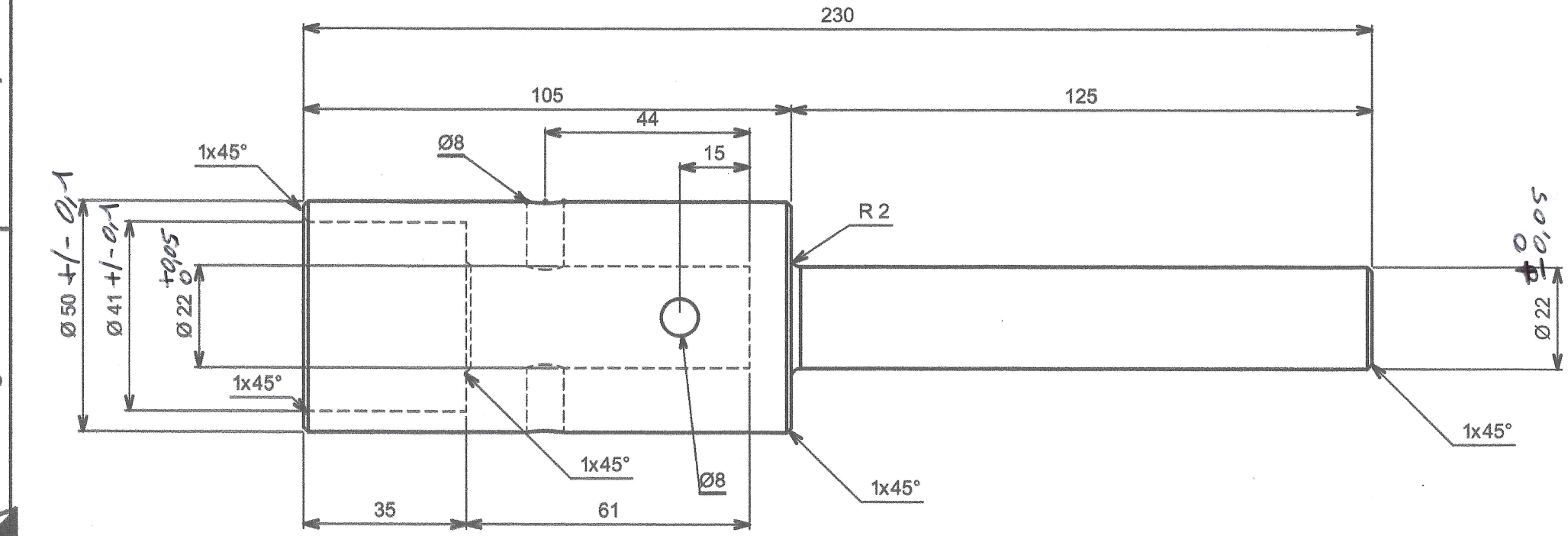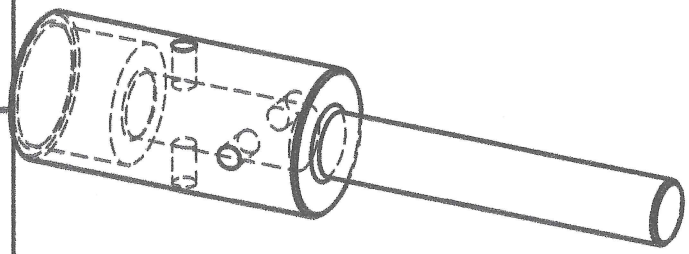
230
105
125
44
15
Ø8
1x45°
R 2
Ø 50 +/- 0,1
Ø 41 +/- 0,1
Ø 22 +0,05 0
Ø 22 +0,05 0
1x45°
1x45°
Ø8
1x45°
1x45°
35
61