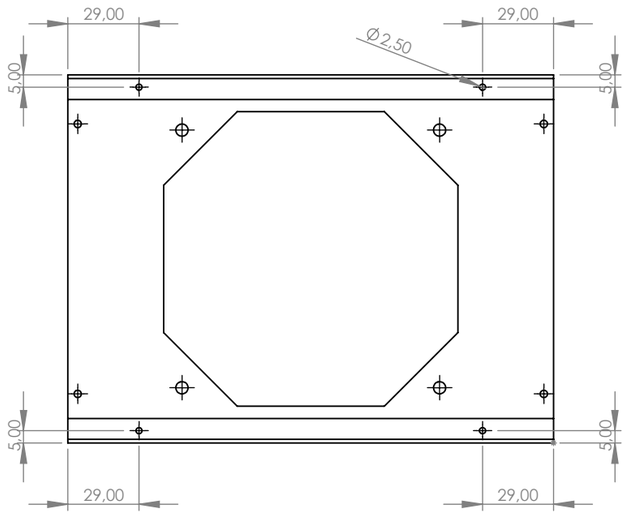

DÉTAIL Vue du dessus
ECHELLE 2 : 5
Diamètre de perçage : 2.5mm

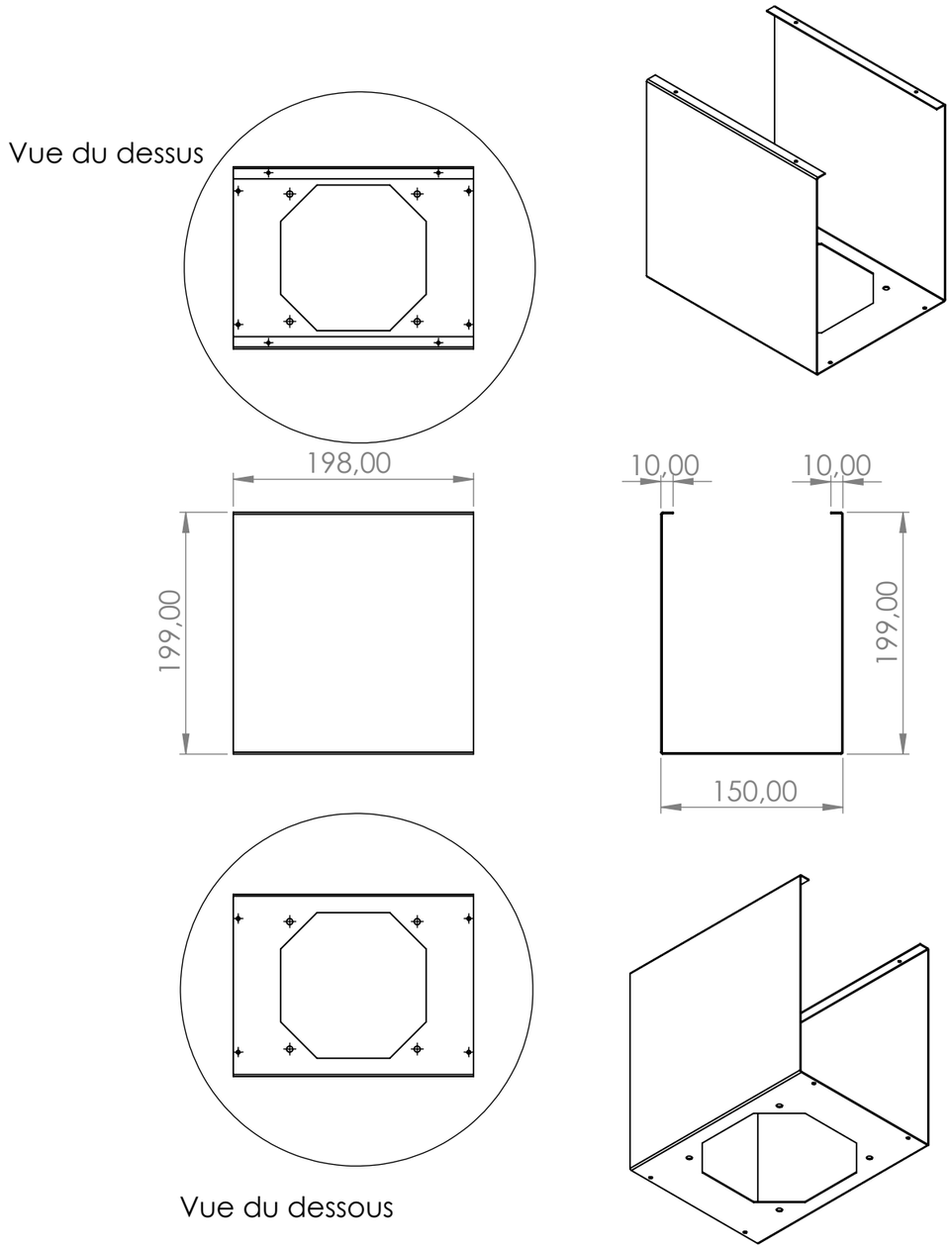

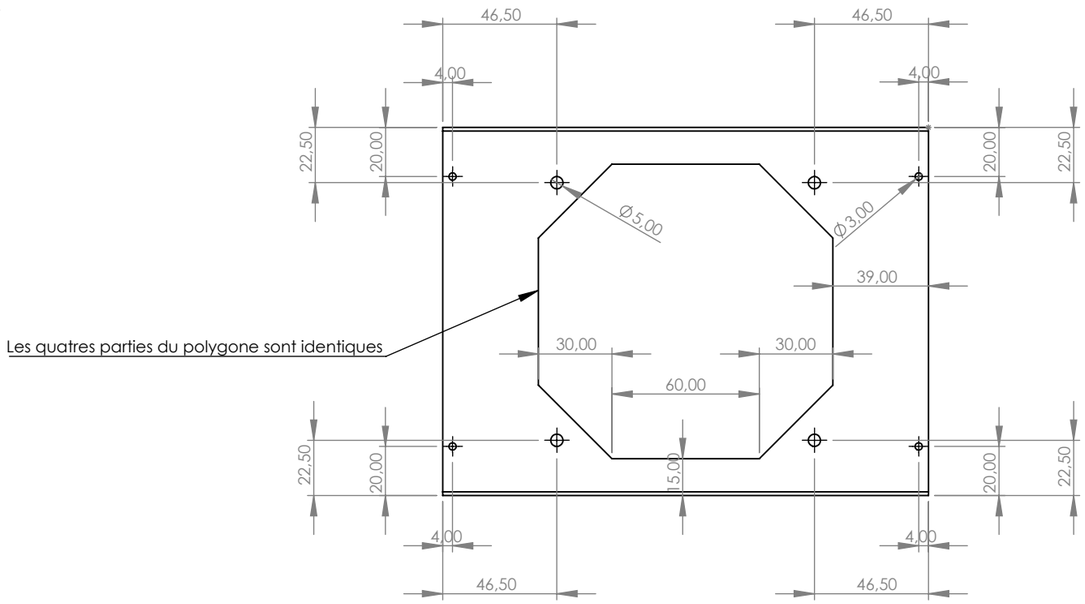

DÉTAIL Vue du dessous
ECHELLE 2 : 5
Diamètres de perçage : 3mm (bords) et 5mm (centre)

SAUF INDICATION CONTRAIRE: LES COTES SONT EN MILLIMETRES ETAT DE SURFACE: TOLERANCES: LINEAIRES: ANGULAIRES:	FINITION:			CASSER LES ANGLES VIFS	NE PAS CHANGER L'ECHELLE	REVISION	
	NOM	SIGNATURE	DATE		TITRE:		
AUTEUR							
VERIF.							
APPR.							
FAB.							
QUAL.				MATERIAU:	No. DE PLAN		A2
					mise_plan_boitier_inf		
				MASSE:	ECHELLE:1:5	FEUILLE 1 SUR 1	

Produit d'éducation SOLIDWORKS – A titre éducatif uniquement.