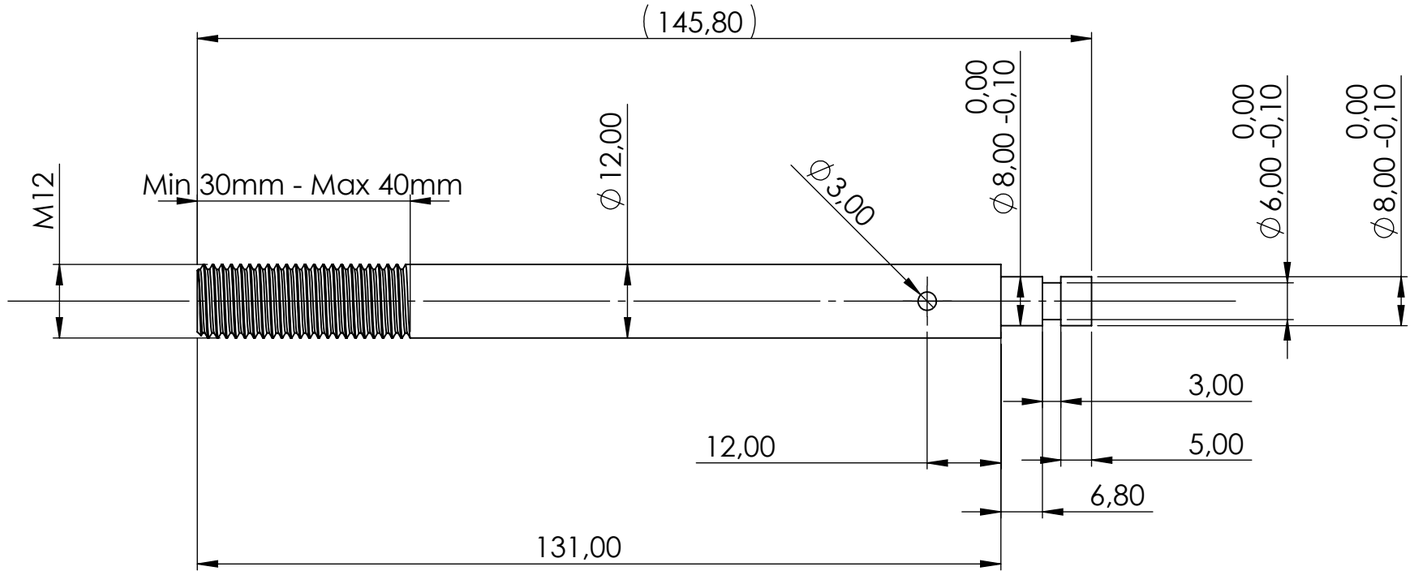

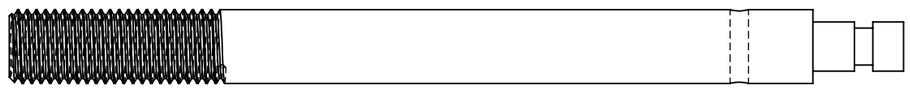

Peut être usiner dans une Vis M12 partiellement fileté

Acier : Nuance a valider après discussion

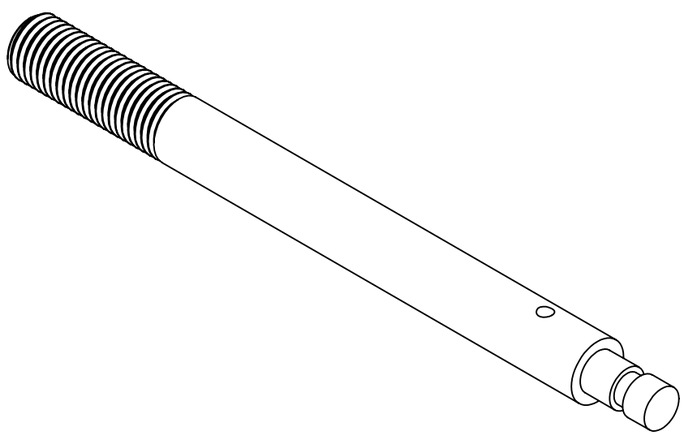

MATERIAU:

SAUF INDICATION CONTRAIRE: LES COTES SONT EN MILLIMETRES ETAT DE SURFACE: TOLERANCES: LINEAIRES: ANGULAIRES:	FINITION:					CASSER LES ANGLES VIFS	NE PAS CHANGER L'ECHELLE / REVISION
	NOM	SIGNATURE	DATE				TITRE:
AUTEUR							
VERIF.							
APPR.							
FAB.							
QUAL.							No. DE PLAN: Tige FaM — A3
				MASSE:			ECHELLE:1:1 — FEUILLE 1 SUR 1