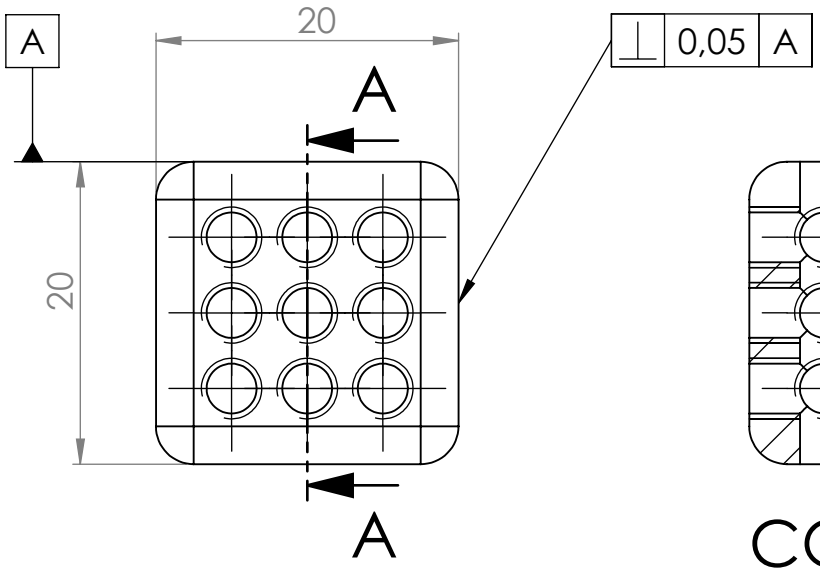

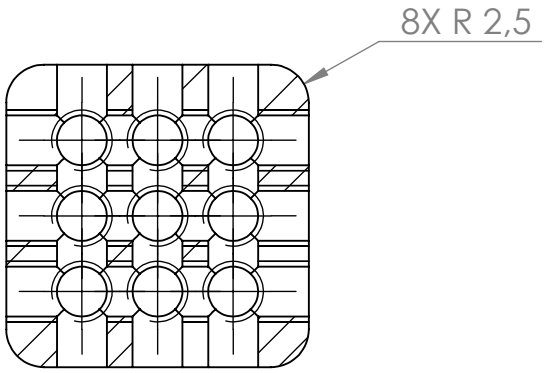

COUPE A-A

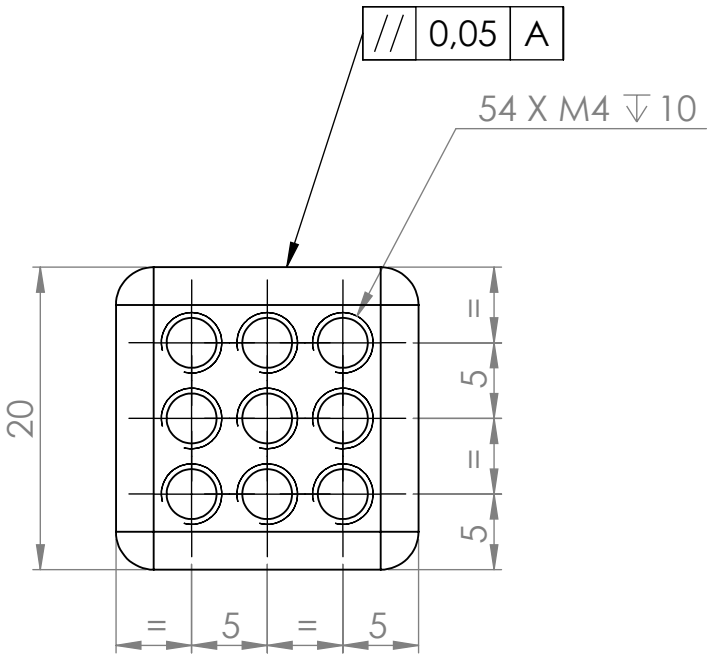

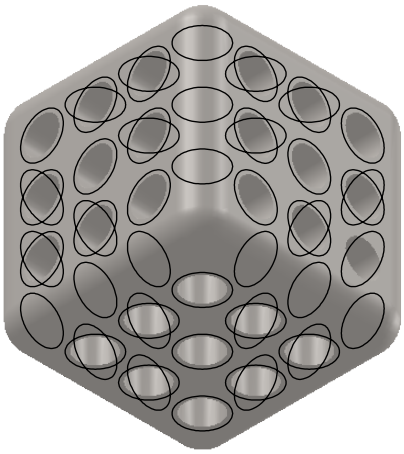

Chanfreins 1à 45° sauf I.C.
Rayons de raccordement 0.5 maxi sauf I.C.
Tolérances générales ISO 2768 mK sauf I.C.
Ra 3.2 sauf I.C.

Nota : Les taraudage communiques mais ne sont pas traversants (hélicoïde symétrique).

Rep	Nb	Désignation	Matière	Observation	Référence
A	19	Prototype cube ind a	ACIER C45	---	1.1.1

Format: A4 Ech.: 1 : 1	Prototype 1.1	CLAIRECO
Dessiné par: OP	ORNATUS	
Le 07/12/23	N° ZZZ 00 000	